Ներդիր էլեմենտ Նէ-2 Մ1:10

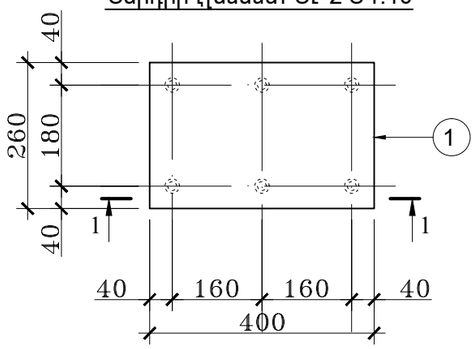

1 - 1

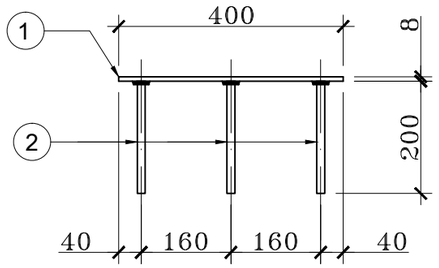

Ներդիր էլեմենտ Նէ-4 Մ1:10

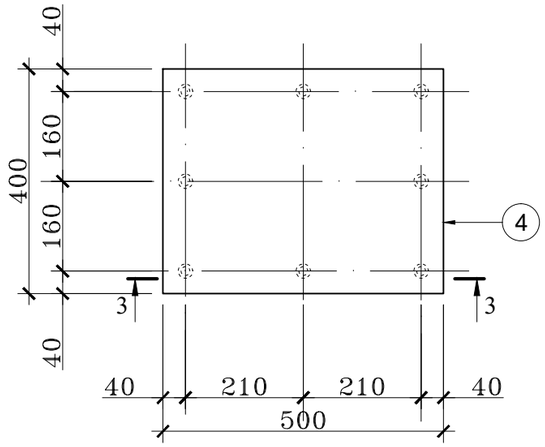

3 - 3

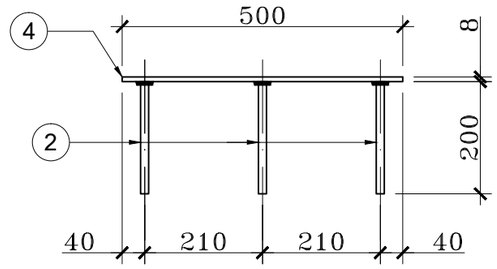

Ներդիր էլեմենտ Նէ-3 Մ1:10

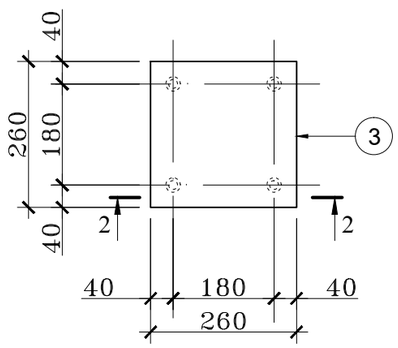

2 - 2

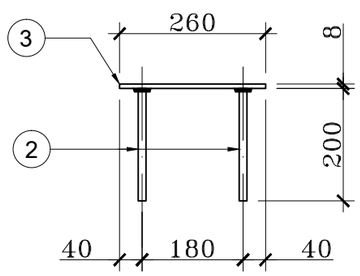

ՄԵՏԱՂԻ ՄԱՍՆԱԳԻՐ ՄԵԿ ՄԱՐԿԱՅԻ ՀԱՄԱՐ

ԱՆՎԱՆՈՒՄ	ԴԻՐՔ	ՊՐՈՖԻԼ ՄՄ.	ԵՐԿԱՐՈՒԹ. ՄՄ.	ՔԱՆԱԿ ՀԱՏ	ՔԱՇ ԿԳ. ՄԵԿ ԷԼԵՄԵՆՏԻ	ՔԱՇ ԿԳ. ԲՈԼՈՐ ԷԼԵՄ.	
1	2	3	4	5	6	7	8
Ներդիր էլեմենտ Նէ-2 (12հատ)	1	-8x260	400	1	6.531	6.531	Թ <h 82-70* Թ <h 5781-61
	2	14 A500	200	6	0.242	1.452	
					ԸՆԴԱՄԵՆԸ	7.98	
Ներդիր էլեմենտ Նէ-3 (12 հատ)	3	-8x260	260	1	4.245	4.245	Թ <h 82-70* Թ <h 5781-61
	2	14 A500	200	4	0.242	0.968	
					ԸՆԴԱՄԵՆԸ	5.21	
Ներդիր էլեմենտ Նէ-4 (4 հատ)	4	-8x300	500	1	18.84	9.42	Թ <h 103-76 Թ <h 5781-61
	2	14 A500	200	9	0.242	2.178	
					ԸՆԴԱՄԵՆԸ	11.6	

	Մ.ՀՈՒՍՆՅԱՆ		153			
	Մ.ՀՈՒՍՆՅԱՆ					
ԿՈՆՍՏՐՈՒԿՏՈՐ	Ս. ՍԱՐՈՅԱՆ		ՀԱՆԴԻՍՈՒԹՅՈՒՆՆԵՐԻ ԴԱՀԼԻՃ			
				ԱՆ	11	24
			Ներդիր էլեմենտներ Նէ-2; Նէ-3; Նէ-4 Մ1:10	«ՄԱՌԱ ԵՎ ԴՈՒՍՏՐԵՐ» ՍՊԸ		